Art. Nr 609028

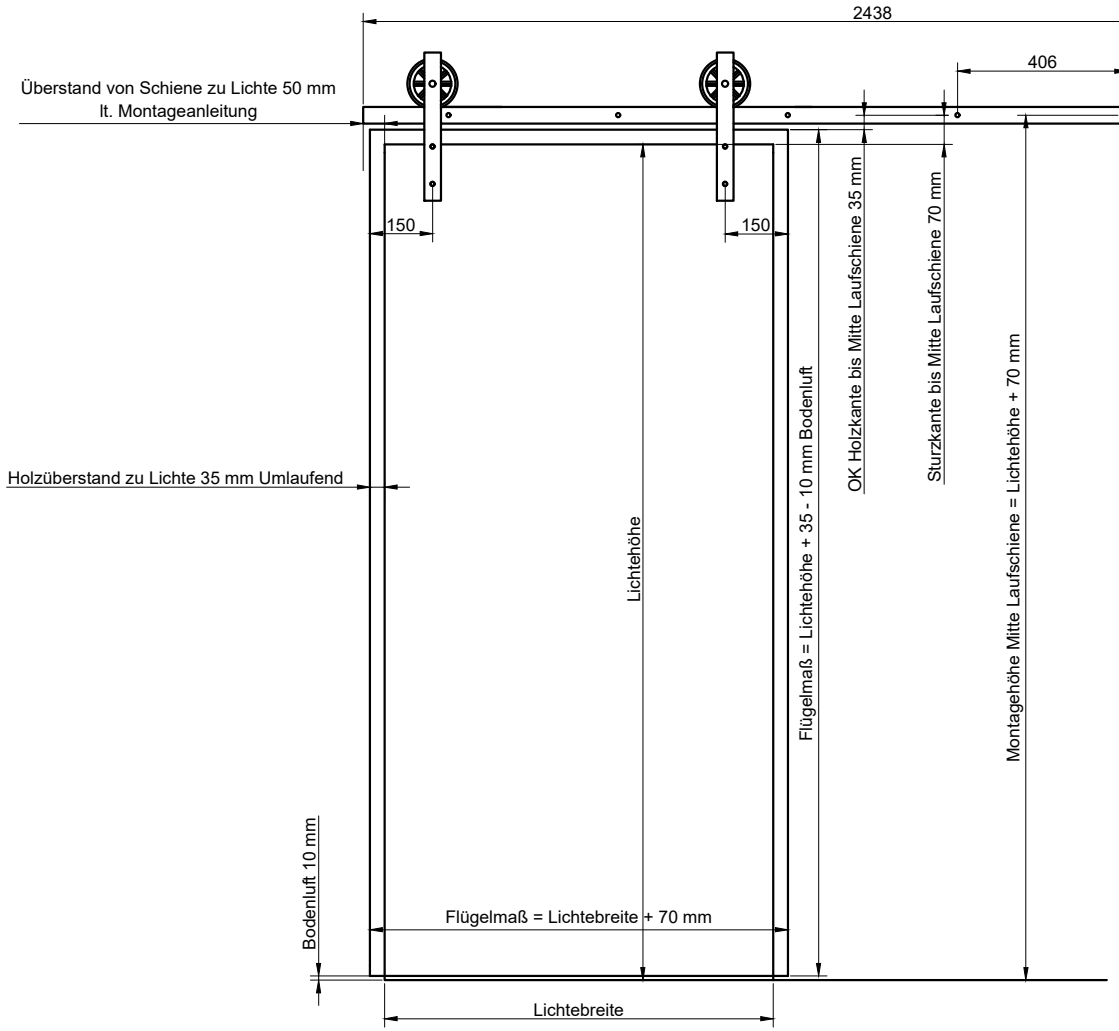

Maximale Flügelbreite 1200 mm

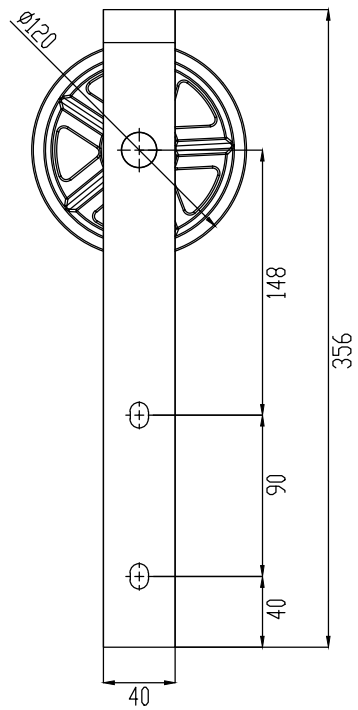

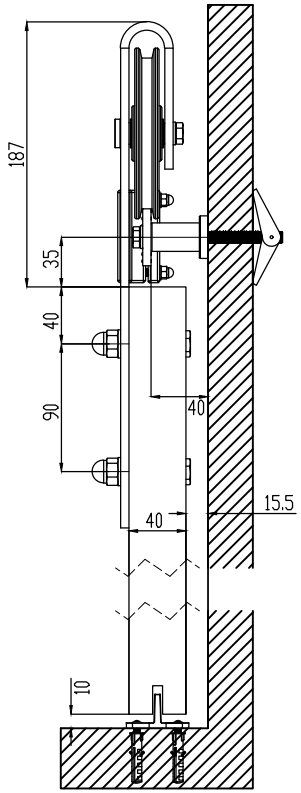

fritsche

Glas Metall Kunststoff

Der Inhalt dieser Zeichnung ist geistiges Eigentum des Planverfassers. Unbefugte Benützung oder Weiterreichung ist verboten! Alle Rechte vorbehalten

Telefon: +43 6223 3212 - DW