TYPENDARSTELLUNG DECKENMONTAGE

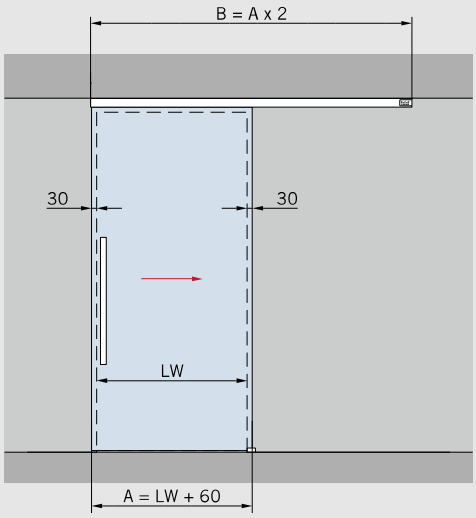

Öffnungsrichtung rechts,
Schließrichtung links (DIN Links)

Deckenmontage

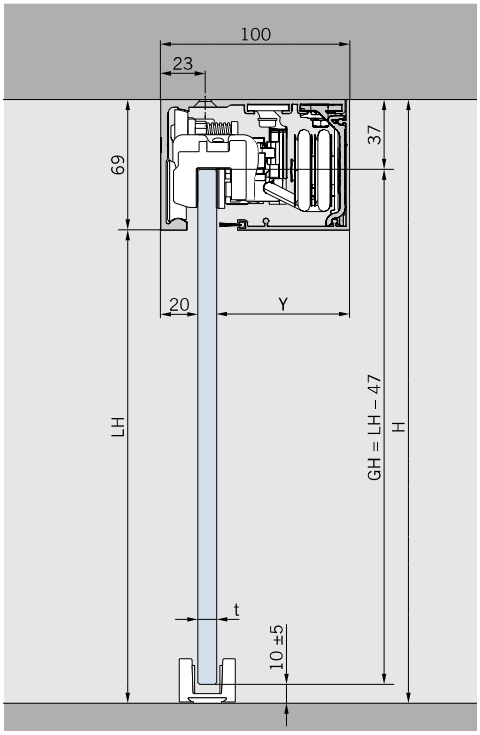

Bestimmung der Glashöhe
GH = LH – 47 mm
max. 3000 mm

Merkmale und Daten
Für einflügelige Anlagen,
passend für 8–13,5 mm Glasdicke

Max. Türflügelgewicht
120 kg

Bestimmung der Glasbreite
A = LW + 60 mm
min. 850 mm (DORMOTION einseitig)
max. 1500 mm

A = Glasbreite
B = Laufschienenlänge
GH = Glashöhe
H = Gesamthöhe
LH = lichte Höhe
LW = lichte Weite

t = Glasdicke
Y = 100 mm – 20 mm – t

Rechts: Öffnungsrichtung rechts,
Schließrichtung links (DIN Links)
Links: Öffnungsrichtung links,
Schließrichtung rechts (DIN Rechts)