MUTO Comfort L 80 Pocket - Deckenschlitz Lösung

dormakaba

36.243, 36.244, 36.275, 36.276, 36.261, 36.262

Übersicht in Deckenmontage mit Holztürflügel und Seitenteil
Adapterprofil für Holztüren - Art Nr. 36.621 / 36.262

Einzelflügel mit Seitenteil, vor Wand laufend

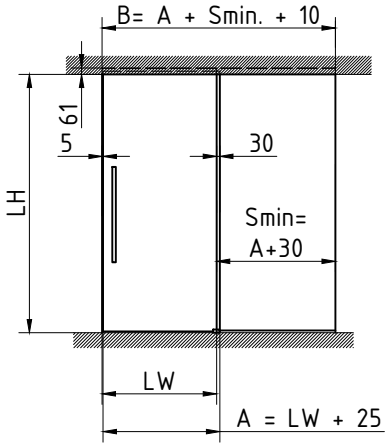

Art. Nr. 36.243 Montage in Decke mit Seitenteil

Einzelflügel mit Seitenteil, überlappend

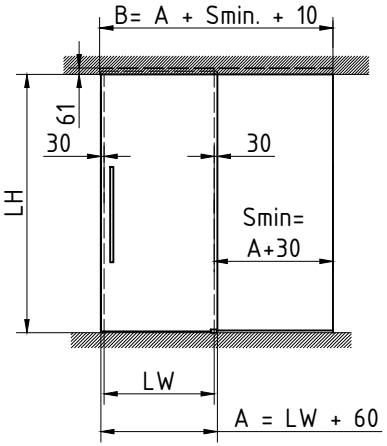

Art. Nr. 36.275 Montage in Decke mit Seitenteil

Einzelflügel in Decke, mit zwei Seitenteilen

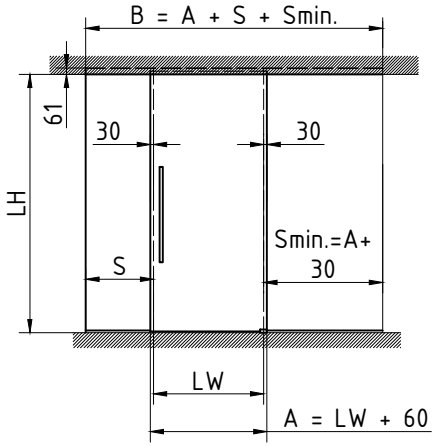

Art. Nr. 36.276 Montage in Decke mit Seitenteilen

A = Glasbreite
B = Laufschien-,Taschenprofil- und Abdeckprofillänge
GH1 = Glashöhe Schiebetür
GH2 = Glashöhe Seitenteil
LH = Lichte Höhe
LW = Lichte Weite
t1 = Glasdicke Schiebetür (8-13,5mm)
t2 = Glasdicke Seitenteil (8-13,5 mm)
S = Glasbreite Seitenteil
Y = 95 - (17 + t1)

Doppelflügel in Decke mit Seitenteilen

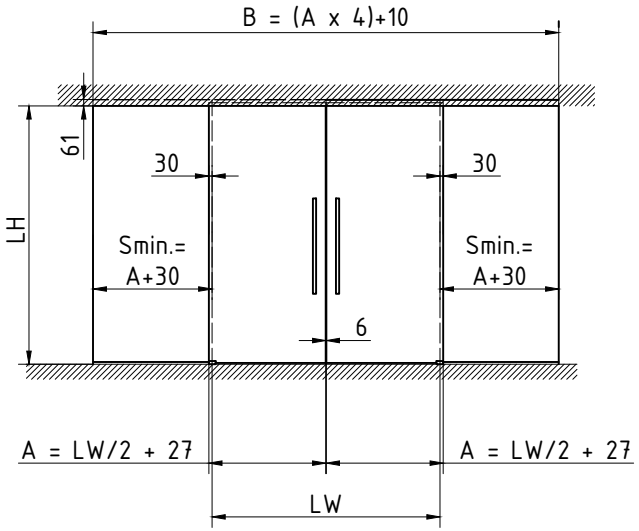

Art. Nr. 36.244 Montage in Decke mit Seitenteilen

Detail
Befestigungsbohrung Laufschiene

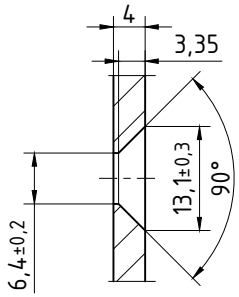

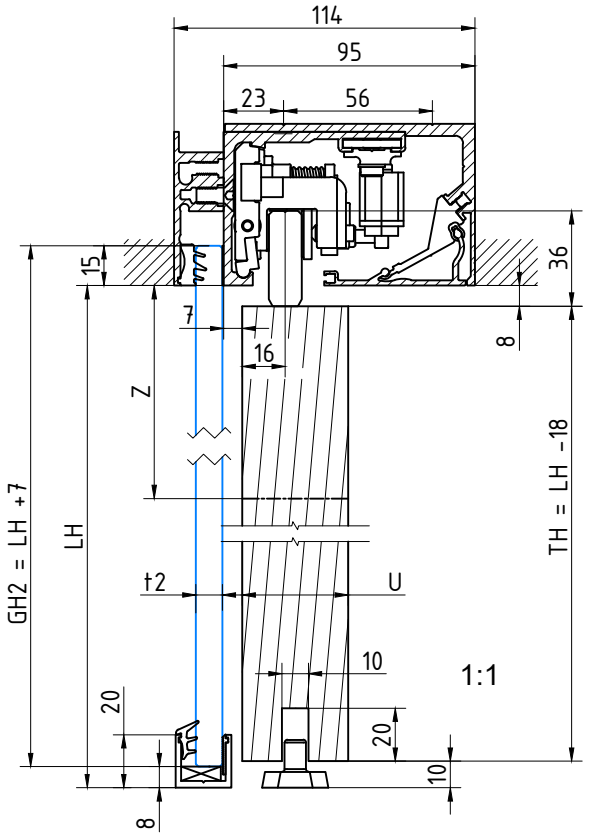

T:\SHARED\DEBFN\KONSTRUKTION_INTERNA\DETAIL\36\36-243T.DWG

1:25

10.2020 - 012911

36-243T